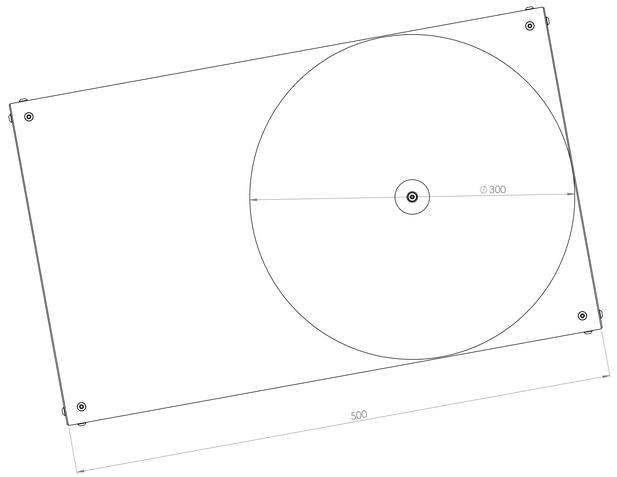

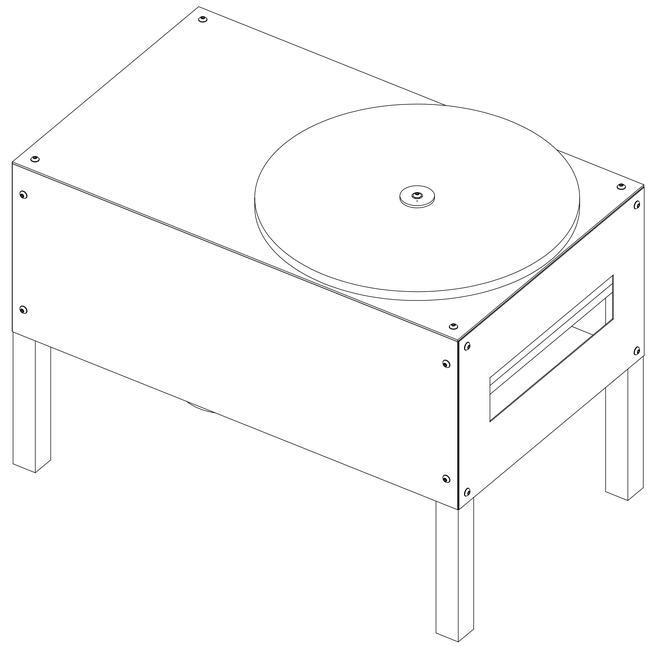

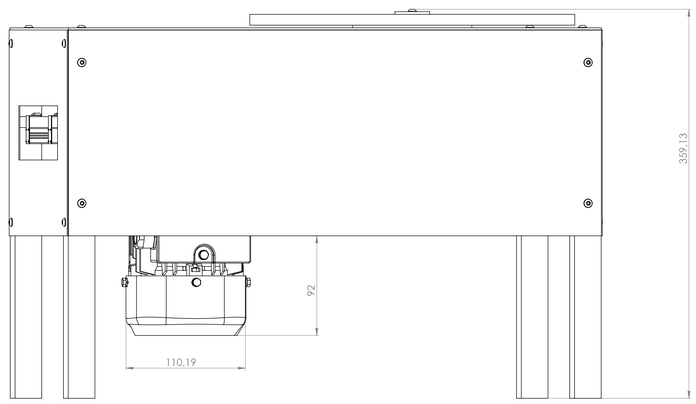

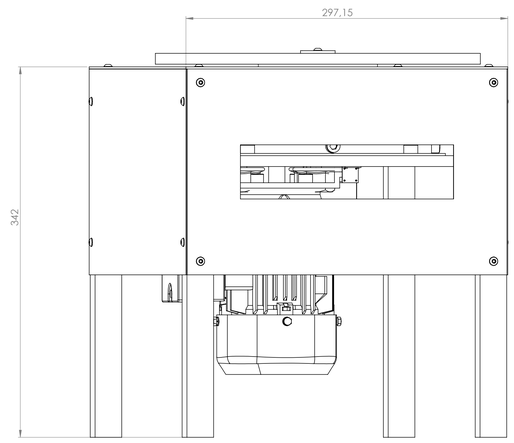

SAUF INDICATION CONTRAIRE: LES COTES SONT EN MILLIMETRES ET ANGLES EN DEGRE TOLERANCES: LINEAIRES: ANGULAIRES:		FINISH:		CASSER LES ANGLES VIFS	NE PAS CHANGER L'ECHELLE		REVISION:
	NOM	SIGNATURE	DATE				
AUTEUR:					TITRE:		
VERIF.							
APPR.							
PAR.							
QUAL.				MATERIAU:	No. DE PLAN: Assemblage		A0
				MASSE:	ECHELLE 1:20		FEUILLE 1 SUR 1